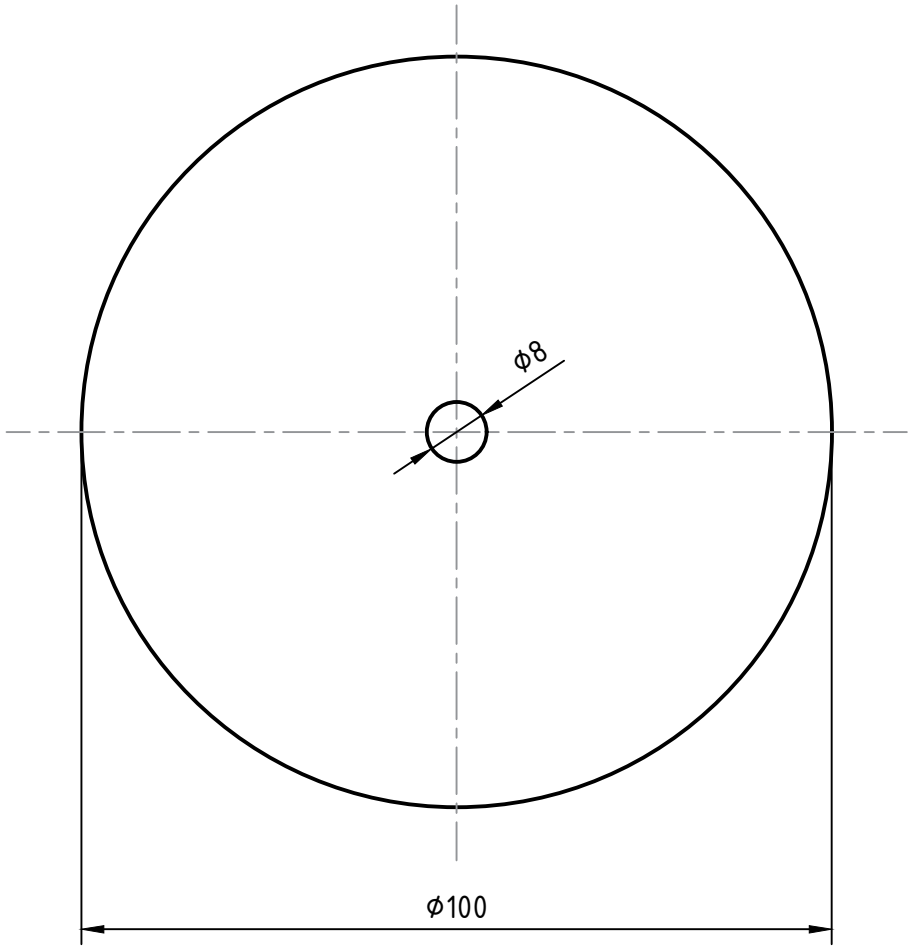

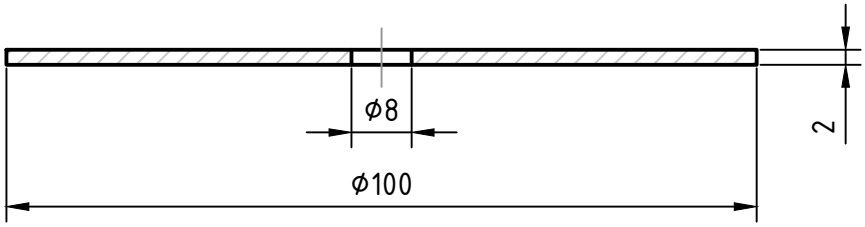

					Ru26-10-E1.2		
Изм.	Лист	№ докум.	Подп.	Дата	Объект №2	Лит. / Лист 1	Масса / Листов 1	Масштаб 1:1
Разраб.		Шевченко Н. А.		02.26.				
Пров.								
Т. контр.								
Н. контр.					Полистирол тол. 2 мм (цвет любой)	МФТИ, Физтех		
Утв.		Шевченко В. А.		02.26.				

Копировал

Формат А4